Воздухоохладитель BVH 6/303B

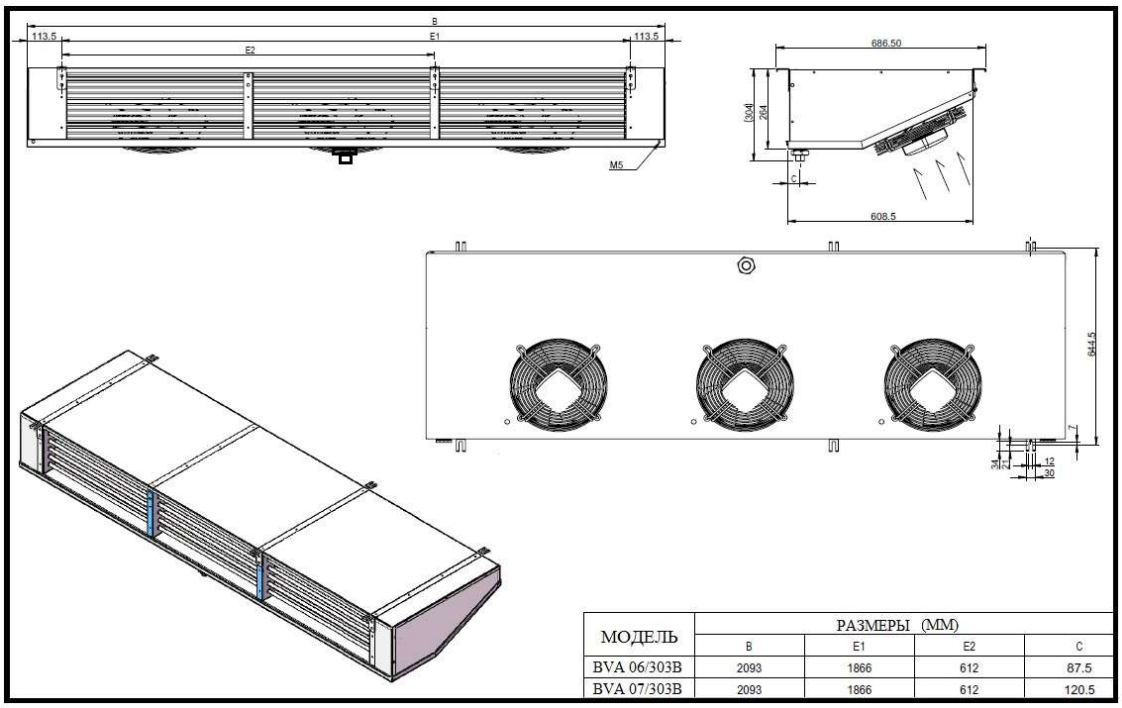

МОДЕЛЬ	РАЗМЕРЫ (ММ)			
	B	E1	E2	C
BVA 06/303B	2093	1866	612	87.5
BVA 07/303B	2093	1866	612	120.5

Холодопроизводительность воздухоохладителя BVH 6/303B							
ΔT1(°C)		5	6	7	8	10	12
Температура кипения T2(°C)	10	4,98	5,94	6,90	7,92	9,84	11,76
	5	4,68	5,64	6,60	7,20	9,42	11,28
	0	4,50	5,40	6,36	7,20	9,12	10,92
	-5	4,32	5,16	6,06	6,90	8,64	10,44
	-8	3,78	4,56	5,28	6,00	7,56	9,06
	-10	3,60	4,32	5,10	5,82	7,32	8,82
	-15	3,54	4,26	4,92	5,64	7,02	8,40
	-20	3,30	3,96	4,62	5,28	6,60	7,92
	-25	3,12	3,72	4,34	4,98	6,24	7,50

Технические параметры BVH 6/303B	
Вентилятор	
Модель	YDWF68L35P4-360N-300
Диаметр	300 (мм)
Количество	3 (шт)
Мощность	3x90 (Вт)
Расход воздуха	5340 (м3/ч)
Дальность струи	9 (м)
Теплообменник	
Площадь теплообмена	19,5 (м2)
Объем труб	7,9 (л)
Диаметр трубы (жидк.)	1/2
Диаметр трубы (всас.)	7/8
ТЭНы	
Количество (1916мм)	3 (шт)
Мощность (общая)	4,95 (кВт)
Размеры	
Д x Ш x В (в упаковке)	2170 x 730 x 420
Д x Ш x В (без упаковки)	2093 x 645 x 304
Вес (брутто)	68 (кг)
Вес (нетто)	37 (кг)